Domekt R 400 F

Maksimalus įrenginio našumas, m³/h	472
Šilumos ir garso izoliacijos storis, mm	50
Masė, kg	67
Maitinimas, V	1~ 230
Maksimalus srovės stiprumas, A	HE 7,3
Šilumos atgavimo šiluminis naudingumas, %	81
Atskaitos srautas, m³/s	0,092
Atskaitos slėgio skirtumas, Pa	50
Savitoji įėjimo galia SPI, W/(m³/h)	0,41
Oro filtrų matmenys B×H×L, mm	278×258×46
Ventiliatoriaus pavaros elektrinė įėjimo galia atskaitos taške, W	72
Ventiliatoriaus pavaros elektrinė įėjimo galia esant didžiausiam srautui, W	165
Oro šildytuvo galia, kW / Δt, °C	1 / 8,4
Valdymo pultas	C6.1 / C6.2
Aptarnavimo erdvė, mm	300

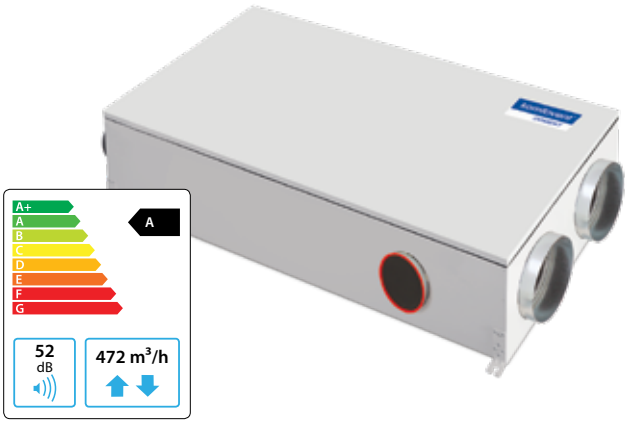

Nuotrauka yra informacinio pobūdžio, detalės gali skirtis.

C6.1

C6.2

Akustinės charakteristikos

Suminis A sverties garso galios lygis L_{WA}, dB(A) atskaitos srautui	
Iš lauko imamas oras	63
Į patalpas tiekiamas oras	72
Iš patalpų šalinamas oras	63
Į lauką išmetamas oras	72
Korpusas	52
Suminis A sverties garso slėgio lygis L_{PA}, dB(A) 10 m² ploto gerai garsą sugeriančioje patalpoje, 3 m atstumu nuo korpuso	
Į aplinką	41

Šiluminis naudingumas

	Žiema					Vasara		
Lauke, °C	-23	-15	-10	-5	0	25	30	35
Po šilumogrąžio, °C	11,4	13,3	14,5	15,7	16,8	22,7	23,9	25,1

Patalpos temperatūra +22°C, 20% santykinė drėgmė.

Našumas

Įrenginys su standartine komplektacija

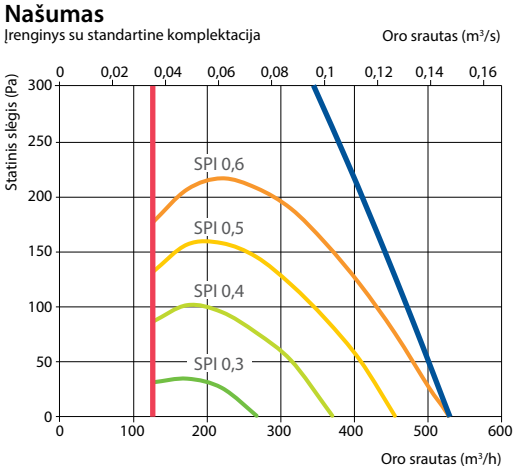

Dešininis (R1)

Vaizdas iš apžiūros pusės

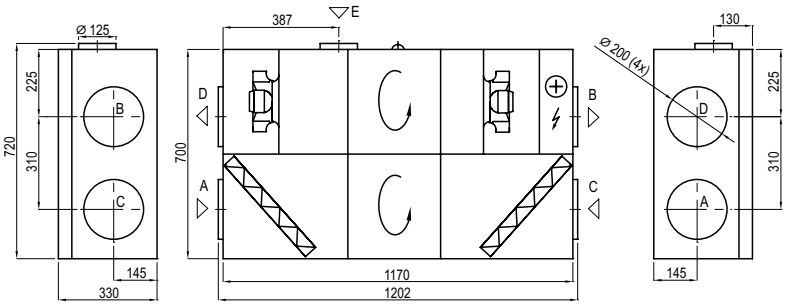

Kairinis (L1)

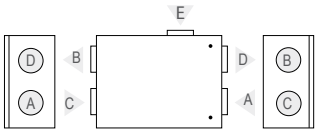

A iš lauko imamas oras
B į patalpas tiekiamas oras
C iš patalpų šalinamas oras
D į lauką išmetamas oras
E papildomo ištraukimo jungimas (apylanka – ištraukimas be regeneracijos)

Priedai (120 psl.)

Uždarymo sklendė		AGUJ-M-200+LF230/LM230
Triukšmo slopintuvas	A/D	AGS-200-50-600-M
	B/C	AGS-200-50-900-M
Vandeninis šildytuvas		DH-200
Aprišimo mazgas		PPU-HW-3R-15-0,63-W1

2-eigis vožtuvas (šildytuvui)	VVP47.10-0,63
Vand. šildytuvas-aušintuvas	DCW-0,4-3 / DHCW-200
2-eigis vožtuvas (aušintuvui)	VVP47.15-2,5
Freoninis aušintuvas	DCF-0,4-3

Tobulindama vėdinimo įrenginius UAB KOMFOVENT pasilieka teisę keisti parametrus ir matmenis. Įrenginio techninius parametrus galima parinkti su DOMEKT parinkimo programa.
Jei kataloge pateikti duomenys neatitinka parinkimo programos duomenų, prašome vadovautis parinkimo programos duomenimis.